ＳＳＫ

小型土圧計
Ｐ３２５Ｓ型・Ｐ３２５ＳＶ型

Ｐ３２５Ｓ

Ｐ３２５ＳＶ

特　長

- ○超小型
- ○低容量
- ○高出力（高感度）
- ○高応答周波数
- ○完全防水構造
- ○ダイヤフラムの変位極小
- ○All Sus

概　要　Ｐ３２５Ｓ型・（Ｐ３２５ＳＶ型）はＳＳＫの変換技術を集積した土圧計で、多くの特長を有しており、土木・建築等各種の分野で数多く使用されております。

仕　様

	0.05Kgf/cm²	0.1Kgf/cm²	0.2Kgf/cm²	0.5Kgf/cm²	1Kgf/cm²	2Kgf/cm²	5Kgf/cm²	10Kgf/cm²
Ｐ３２５Ｓ型	P325S-005	P325S-01	P325S-02	P325S-05	P325S-1	P325S-2	P325S-5	P325S-10
Ｐ３２５ＳＶ型	P325SV-005	P325SV-01	P325SV-02	P325SV-05	P325SV-1	P325SV-2	P325SV-5	P325SV-10
応答周波数	1.1KHz	1.6KHz	2.1KHz	3.1KHz	4.1KHz	5.7KHz	9KHz	12KHz

※高定格容量型の製作は可（ご相談下さい）

出　力　電　圧	100mVRO	option:ひずみ測定器用出力 5,000μor10,000μRO 可
過　負　荷	150%RO	
非直線性（&ヒステリシス）	0.5%RO	
再　現　性	0.2%RO	
温　度　特　性	0.05%RO/℃(0～40)	option:0.02%RO/℃可
許容温度範囲	-15℃～+75℃	
入出力抵抗	500Ω	
ブリッジ電圧	6VDC(8VDC MAX)	
コ　ー　ド　長	3m 先端むき出し	option:コード延長・コネクタ付可

計測ブロック

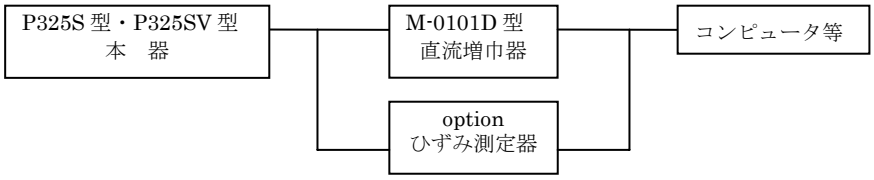

外観図

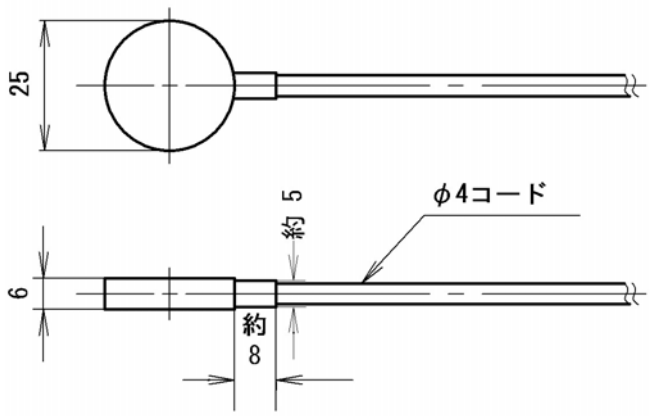

P325S 型

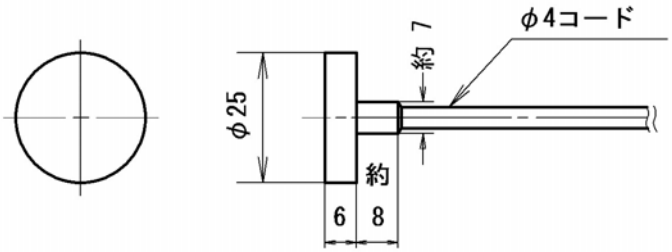

P325SV 型

ＳＳＫ株式会社エス・エス・ケイ
本社・営業所　〒178-0064 東京都練馬区南大泉３－３－２９
TEL 03-3921-2191　FAX 03-3921-2291
info@ssk-co.jp　www.ssk-co.jp